GRAPHTEC

Bộ nạp giấy tự động A3 PLUS

ASF1-30 dành cho CE8000-40

Nhanh, Gọn, Hiệu quả!
Người bạn đồng hành đắc lực
cho việc cắt của bạn!



Chức năng tiêu chuẩn
Wireless

Kích thước vật liệu
A3 Plus



Khả năng chứa giấy
150 tờ



Liên hệ với Ánh Vàng

LỰA CHỌN SỐ 1 CHO SẢN XUẤT DECAL & TEM NHÃN SỐ LƯỢNG ÍT!









THIẾT KẾ → IN → ĐẶT GIẤY ..... VẬY LÀ XONG!



Tạo dữ liệu thiết kế



In bằng máy in



Đặt giấy vào ASF1-30

Tự động nạp giấy!

Đơn giản, hiệu quả!



CẮT LIÊN TỤC VỚI MÃ VẠCH

Với hệ thống mã vạch liên kết dữ liệu, bạn có thể cắt nhiều dữ liệu khác nhau một cách liên tục mà không cần phải thao tác thủ công. Hệ thống sẽ tự động nhận diện dữ liệu từ máy chủ Data Link hoặc bộ nhớ USB.

Loại bỏ lỗi cắt sai, giảm thiểu nhân công và nâng cao năng suất.



CĂN CHỈNH BẰNG 2 ĐIỂM ĐỊNH VỊ

Để tăng tốc độ cắt khi thực hiện nhiều bản thiết kế giống nhau, máy CE8000-40 chỉ đọc 2 điểm định vị đầu tiên trên các tờ giấy sau tờ đầu tiên (tờ đầu tiên vẫn đọc 4 điểm).

Rút ngắn thời gian hoạt động nhưng vẫn đảm bảo độ chính xác khi nạp và cắt.

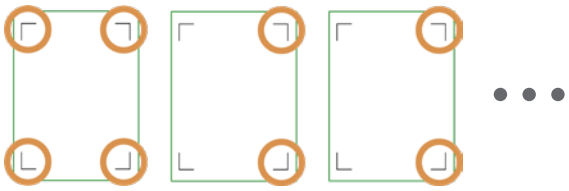

CẤU TẠO BỘ NẠP GIẤY

*Tuỳ chọn riêng

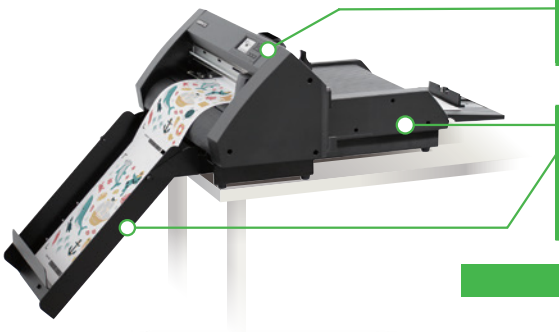

Máy cắt (CE8000-40)	Sau khi kết nối với ASF1-30, các chức năng riêng của bộ tiếp giấy sẽ xuất hiện trên màn hình cảm ứng của máy CE8000-40.	
Bộ nạp giấy tự động (ASF1-30)	Bộ nạp vật liệu	Nạp vật liệu vào CE8000-40
	Khay hứng vật liệu	Vật liệu sẽ được đưa ra khay sau khi cắt.

3mm	
Graphtec Studio (Windows / Mac)	Tạo, thiết kế, chỉnh sửa hình ảnh và văn bản, sau đó gửi dữ liệu đến máy cắt. • Thiết lập dấu căn chỉnh • Tạo hình ảnh & văn bản cơ bản • Bố trí • Cài đặt cắt
Cutting Master 5 (Windows / Mac)	Phần mềm RIP cho phép bạn gửi dữ liệu cắt từ các phần mềm thiết kế như Adobe Illustrator/CorelDRAW đến máy cắt. • Thiết lập dấu căn chỉnh • Bố trí • Cài đặt cắt

Thông số kỹ thuật ASF1-30

Tên	Miêu tả
Kích thước <Rộng x Sâu x Cao> (xấp xỉ)	Kích thước khi đặt ở góc 45 độ: Rộng x Sâu x Cao: 677mm x 1230mm x 326mm Kích thước mặt bàn: 677mm x 1360mm
Trọng lượng (xấp xỉ)	24.8kg (Máy cắt: 11kg, Khay nạp giấy tự động: 7.2kg. Khay hứng giấy: 6.6kg)
Kích thước vật liệu tương thích	Letter (215.9mm x 279.4mm), A4. A3. A3+ (330mm x 483mm) (Chỉ hỗ trợ đặt giấy theo chiều dọc)
Sức chứa tối đa	Giấy dày: 100 tờ - Giấy mỏng: 150 tờ
Vật liệu tương thích	Giấy Tack (dành cho máy in laser) Độ dày: 0.15 đến 0.23 mm (tương đương định lượng 157 đến 181 g/m2) Định lượng chỉ mang tính tham khảo.
Môi trường vận hành	Nhiệt độ: 15°C ~ 35°C. Độ ẩm: 70% RH (không ngưng tụ)
Giới hạn cong vênh	5mm hoặc nhỏ hơn

*Vui lòng đảm bảo đủ không gian phía trước và phía sau thiết bị để vận hành trơn tru.

*Kích thước khu vực lắp đặt trên mặt bàn cần lớn hơn kích thước của thiết bị.

*Chiều cao bàn: có thể lắp đặt thiết bị trên mặt bàn với bất kỳ chiều cao nào phù hợp với nhu cầu sử dụng.

Vật tư đi kèm

Tên	Mã Part	Miêu tả
Ổ dao cắt	PHP33-CB09N-HS	Lưỡi dao cắt cho đường kính Φ0.9mm x1 cái
	PHP33-CB15N-HS	Lưỡi dao cắt cho đường kính Φ1.5mm x1 cái
Dao cắt	CB09UB-5	Φ0.9mm, 45°, thép siêu cứng (dùng cho màng PVC)
	CB15U-5	Φ1.5mm, 45°, thép siêu cứng (dùng cho giấy, bìa cứng)
Kính lúp	PM-CT-001	Kính lúp (dùng cho dòng PHP33/PHP35)
Thảm cắt	PM-CR-013	dành cho CE8000-40 x 2
Cổng USB	PM-ET-001	Chiều dài cáp: 2.9m x 1.

KHÔNG GIAN LẮP ĐẶT & KÍCH THƯỚC BÊN NGOÀI.

<Góc 45°>

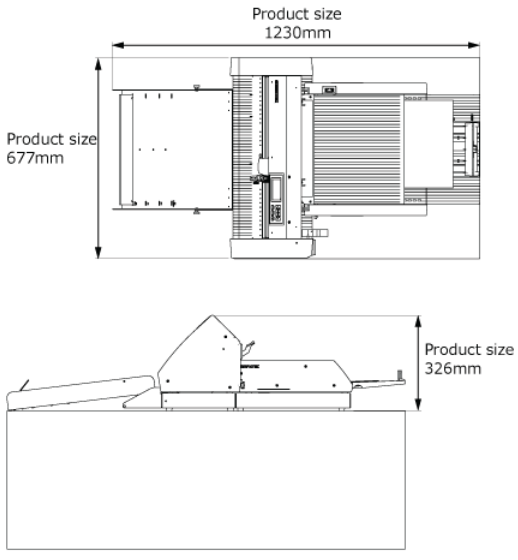

<Góc mặt bàn>

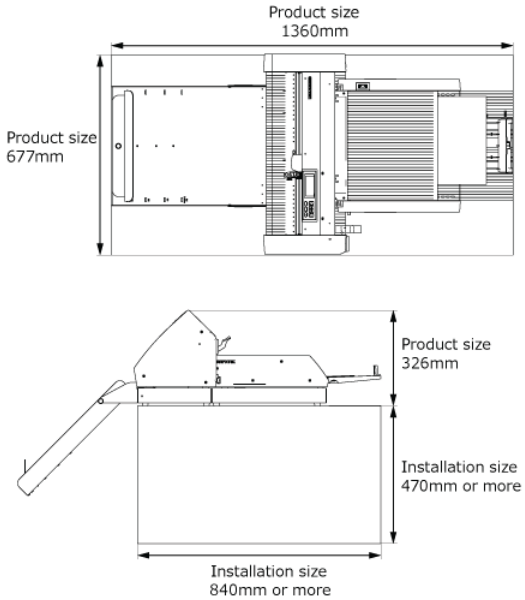

CÔNG TY TNHH ĐIỆN TỬ TIN HỌC ÁNH VÀNG

Nhà phân phối chính thức tại Việt Nam của

www.anhvang.com shop.anhvang.com

info@anhvang.com 0888 901 538 - (028) 3811 3929